MULTIPURE™

멀티퓨어 MP-750 필터교환설명서

활성화 세라믹 장착및 필터교환 방법

** 필터 교환전 필수확인사항

멀티퓨어 정수기는
아크릴 받침대에 올려져 있습니다.
필터교환전 꼭 **아크릴 받침대**에서
정수기를 빼내시고 작업해주세요.

❶ 본체의 몸통부분을 잡고 V밴드의 손잡이를 앞쪽으로 돌려서 풀어줍니다.

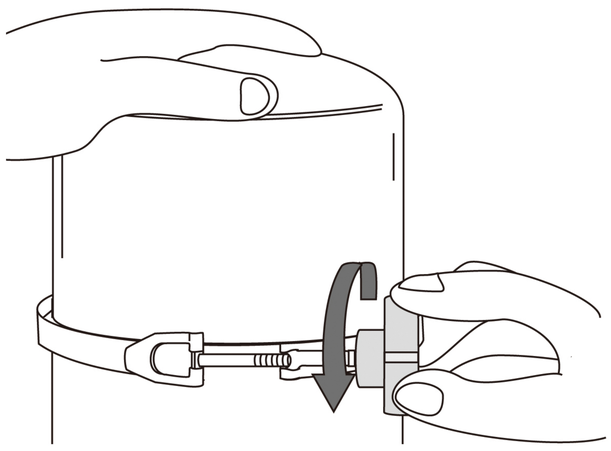

❷ V밴드를 풀어서 훅이 헐거워지면 앞으로 잡아당겨서 풀어줍니다.

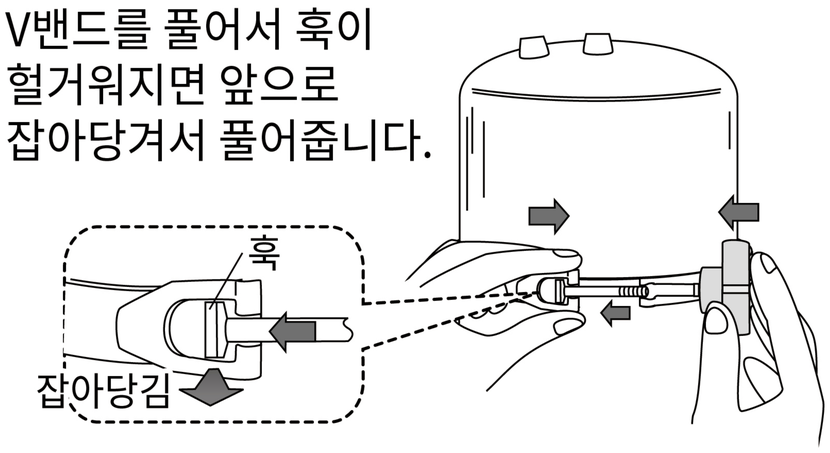

⚠ 주의	- 작업전에 반드시 수도 아답타를 꼭 잠궈주세요. - 본체분리시 물이 넘칠 수 있습니다.

❸ 본체의 윗부분을 들어올려서 빼냅니다.

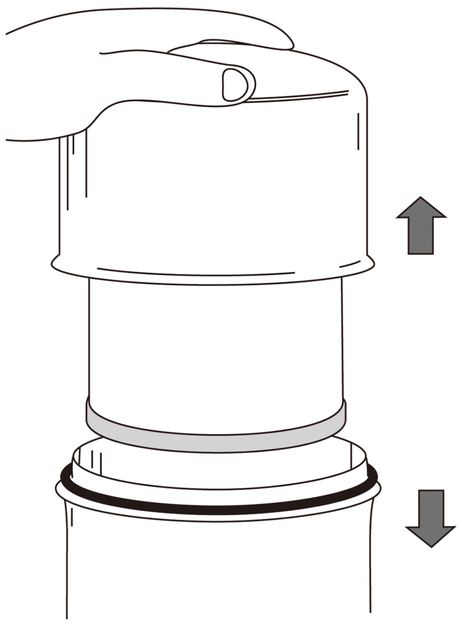

❹ 윗부분을 잡고 필터를 그림과 같이 돌려서 풀어빼냅니다.

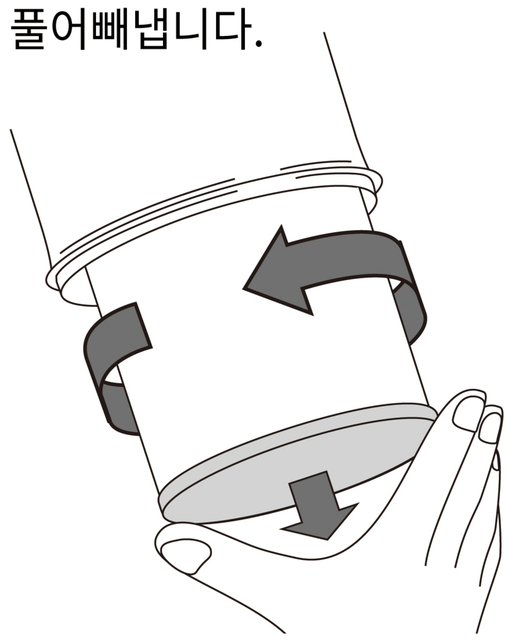

❺ 본체의 윗부분을 잡고 필터를 밀어 넣듯이 하면서 그림과 같이 돌려서 잠궈줍니다.

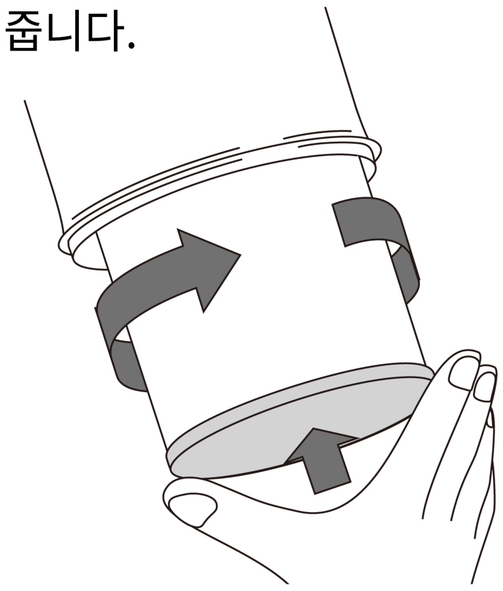

❻ 활성화 세라믹을 바닥의 형태에 맞춰서 넣어줍니다.

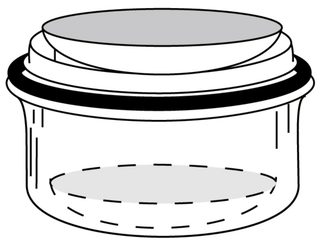

⚠ 주의	활성화세라믹은 볼록한 형태를 띄고 있으므로 바닥의 형태에 잘 맞춰서 장착해주세요. 파손의 위험이 있습니다.

❼ 오링을 잘 맞춰서 장착하지 않으시면 누수위험이 있습니다.

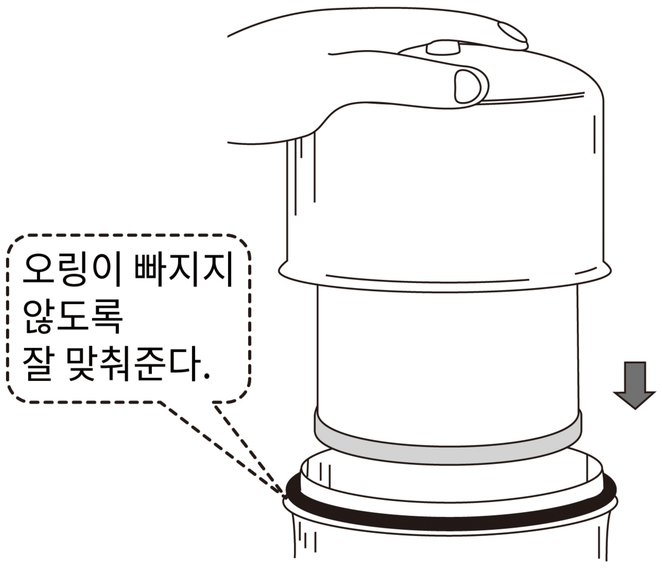

❽ 훅을 걸리는 부분에 정확히 걸고 끝까지 잠궈줍니다.

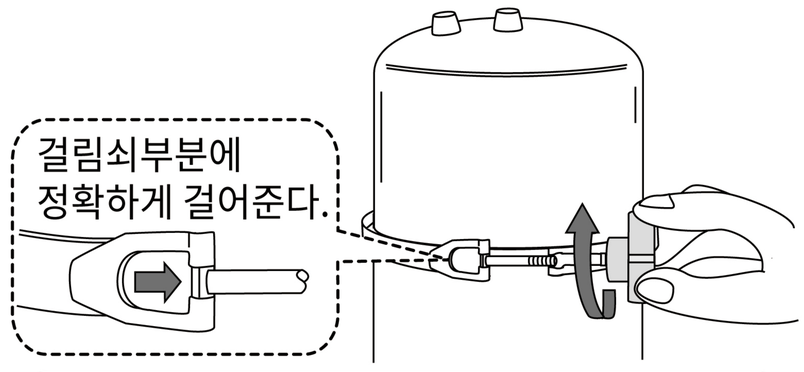

⚠ 주의	V밴드를 정확하게 잠궈주셔야 합니다. 누수의 위험이 있으므로 꼭 확인해주세요.